Ventilateur H315

VENTILATEUR D'ASSISTANCE TRÈS BASSE CONSOMMATION

PRINCIPE DE FONCTIONNEMENT

PRODUIT BREVETÉ

Composant essentiel du système de ventilation naturelle hybride, le ventilateur d'assistance H315 permet de maintenir toute l'année les débits d'air souhaités sur une installation fonctionnant en tirage naturel.

Il allie efficacité et sobriété énergétique avec une consommation électrique de seulement 16 W à pleine puissance.

Ses performances aérauliques et le niveau de pression qu'il produit permettent de conserver les conduits existants en l'état.

Facilement installé en débouché des conduits grâce à un astucieux système de fixation, il s'adapte sur tous les types de souche.

- **Ventilateur d'assistance pour ventilation hybride :** stabilise les débits toute l'année
- **Très faible consommation :** 7 à 16 W maxi selon réglage

Garantie 3 ans

LE ⊕ PRODUIT

Avantage technique : un brevet unique pour le fonctionnement en ventilation naturelle.

La conception unique de H315 lui permet de ne pas créer de perte de charge supplémentaire lorsqu'il est à l'arrêt : ses pales centrales sont parallèles au flux d'air, et la pression en fonctionnement est générée par des aubes statiques situées à l'extérieur du flux d'air vertical.

Il permet ainsi le fonctionnement normal de la ventilation naturelle lorsqu'il est à l'arrêt.

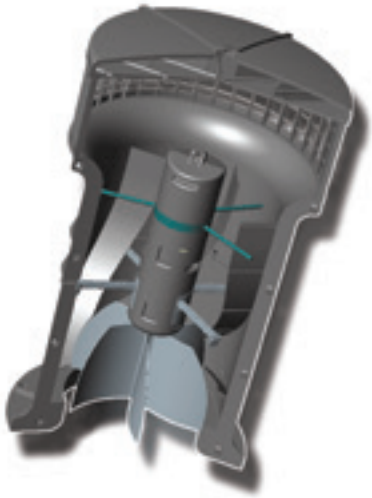

CARACTÉRISTIQUES

Ventilateur d'assistance		H315
Aéraulique		
Débit maxi	m³/h	400
Pression à 400 m³/h	Pa	17
Acoustique		
Puissance acoustique Lp à 8V (r = 4m)	dB(A)	26,1
Électricité		
Alimentation	VDC	12
Câble	Ref	3G1.5 (longueur < 40m)
Courant maxi	A	1
Type de moteur		À commutation électronique
Puissance à 12 V	W	16
Vitesse maxi	RPM	1000
Caractéristiques		
Poids	Kg	5,5
Couleur		Noir
Matière (enveloppe)		PAA 66 35% FV.
Dimensions	mm	612 x D 350
Sortie/Refoulement	mm	D 240
Entretien		
Type d'entretien		Dépoussiérage
Fréquence en ventilation (recommandée) - Selon la norme NF-EN14134		2 ans
Fréquence en EvaPDC* (recommandée) - Selon la norme NF-EN14134		1 an

Dimensions

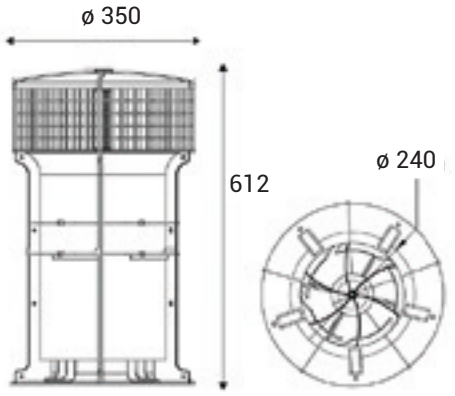

Schéma d'installation

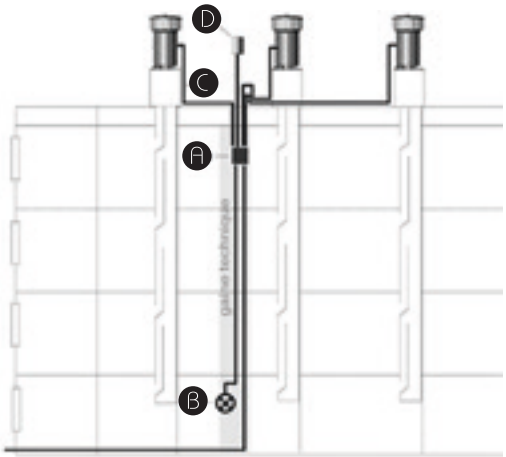

- A Coffret d'alimentation et de pilotage
- B Témoins de fonctionnement et de défaut
- C Câbles d'alimentation des H315
- D Sonde de température
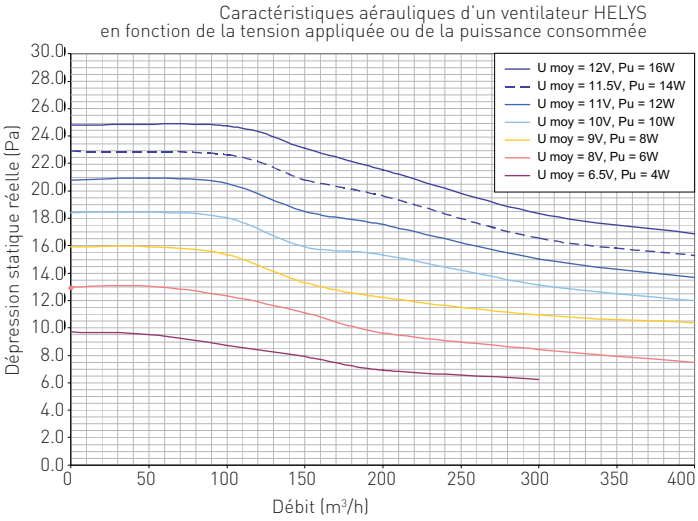
Courbes