SOLUTION MATRYS HYGRO

VENTILATION MÉCANIQUE BASSE PRESSION 76
LES AVANTAGES DE LA SOLUTION 77
CONFIGURATION DES PRODUITS PAR TYPOLOGIE DE LOGEMENT 78
LES CARACTÉRISTIQUES PRODUITS 79-83
LE CAISSON D'EXTRACTION MATRYS 84-85
ACCESSOIRES 86-87
ALDESCONNECT PRO 88-89

MATRYS HYGRO

VENTILATION MÉCANIQUE BASSE PRESSION HYGRO

Solution Sous Avis Technique

MATRYS est une solution de ventilation mécanique basse pression. Elle diffère de la VMC par une pression de fonctionnement plus faible (plage de fonctionnement des grilles comprises entre 15 et 30 Pa au lieu de 80 et 160 Pa pour la VMC).

La solution MATRYS se décline sous la forme de :

2 solutions
Hygroréglable A
Hygroréglable B

Les caissons d'extraction

MATRYS 700U
MATRYS 1000U
MATRYS 1500U
MATRYS 2000U
MATRYS 2500U
MATRYS 3000U
MATRYS 4000U

En toiture ou en combles

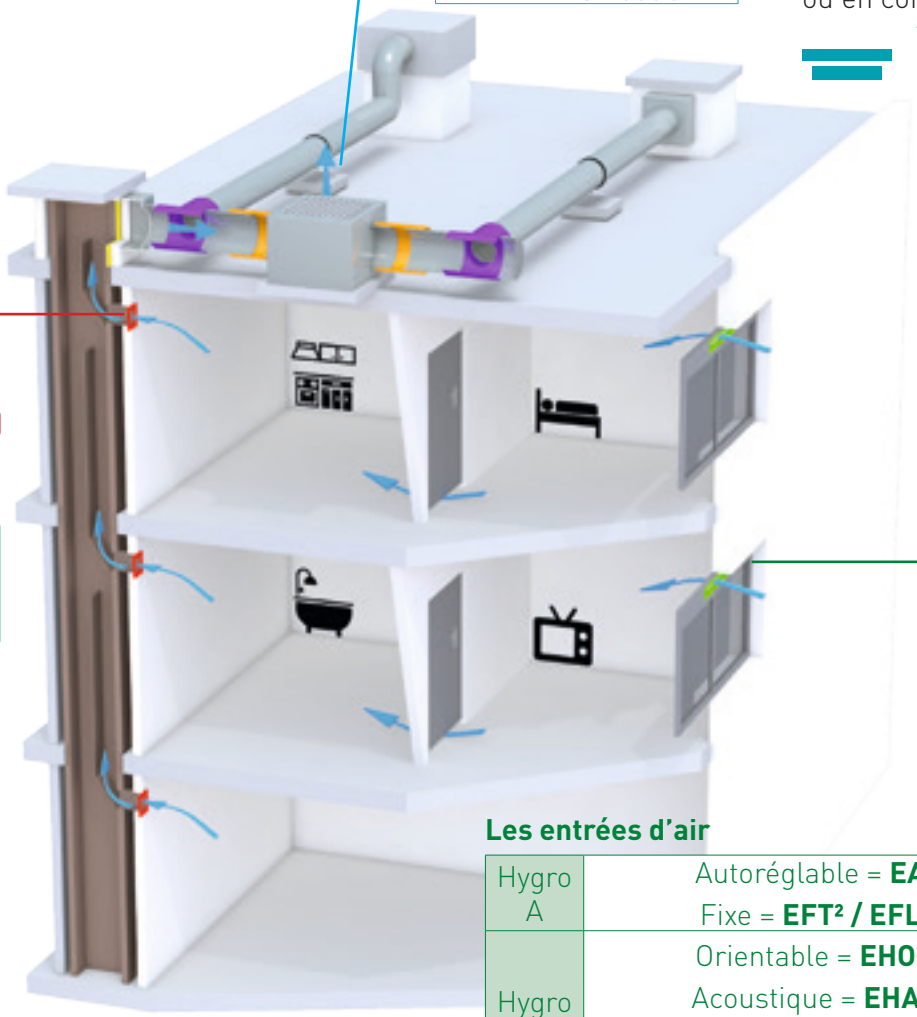

Grille d'extraction

GBP (applique ou virole)

Pièces techniques :

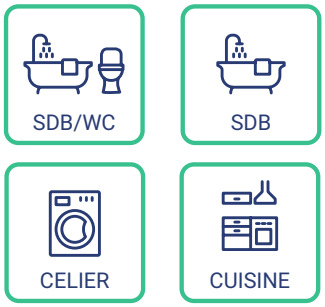

Les entrées d'air

Hygro A	Autoréglable = **EA** Fixe = **EFT² / EFL**
Hygro B	Orientable = **EHO²** Acoustique = **EHA²** Coffre de volet roulant = **EHV²** Murale = **EHT²**

Pièces sèches :

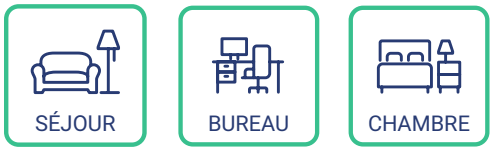

Conduit T2a

Le conduit T2a apporte une solution pratique et économique pour ventiler une pièce technique non pourvue de conduit de ventilation naturelle.

LES AVANTAGES DE LA SOLUTION

SOUS AVIS TECHNIQUE

ÉLIGIBLE AUX CERTIFICATS D'ÉCONOMIE D'ÉNERGIE CEE

ÉLIGIBLE AUX LABELS

CERQUAL

Parfaitement adapté à la réhabilitation

La solution MATRYS permet d'utiliser les conduits existants à tirage naturel sans modifier leur étanchéité.

Le caisson d'extraction basse pression peut être positionné dans un local technique ou directement en toiture.

Un passage caméra sur un échantillon de conduits représentatifs du projet est toutefois recommandé en phase avant-projet (Diag conduit).

Reconnu

La solution MATRYS fait l'objet d'un Avis Technique, lui permettant d'être valorisé et correctement pris en compte dans les logiciels RT existant. Ce système est également référencé dans les labels "Cerqual" et "Promotelec".

Confort et économie d'énergie

La solution MATRYS permet d'assurer les débits, adaptés aux besoins, garantissant ainsi les conditions d'hygiène et de confort dans les logements et la pérennité du bâti.

La technologie microwatt+ adapte la dépression générée par le caisson d'extraction en fonction du débit extrait favorisant ainsi les gains sur la consommation électrique.

Réduction des coûts de maintenance et d'exploitation

L'entretien des entrées d'air et grilles d'extraction se fait facilement par le locataire à l'aide d'un chiffon mensuellement et le dépoussiérage des ventilateurs (tous les 2 ans) à l'occasion du ramonage par le maintenancier.

Connectivité

Fini les pannes de dysfonctionnements non détectées et les sinistres associés !
Suivez à distance le bon fonctionnement de votre parc installé grâce à AldesConnect Pro.

POUR FAIRE SIMPLE

Hygro A	Hygro B
Entrée d'air **autoréglable ou fixe**	Entrée d'air **hygroréglable**
Grille d'extraction **hygroréglable**	Grille d'extraction **hygroréglable**

CONFIGURATION DES PRODUITS SELON LA TYPOLOGIE DES LOGEMENTS

Légende

EH.. = **E**ntrée d'air **H**ygroréglable +
EA = **E**ntrée d'air **A**utoréglable
EF : **E**ntrée d'air **F**ixe
M = **M**odule d'entrée d'air

Orientable, ou
Acoustique, ou
Coffre de Volet roulant, ou
Murale

GBP : **G**rilles d'extraction **B**asse **P**ression
C = grille **C**uisine
B = grille salle de **B**ains
W = grille **W**C
T = grille cellier

Toutes nos GBP sont disponibles en version applique ou virole.

CONFIGURATION DU SYSTÈME MATRYS TYPE A

(Extrait Avis Technique MATRYS14.5/16-2223_V3 - Annexe A.3 - Tableau 15 - p. 35)

	Entrées d'air*		Grilles d'extraction				
	SÉJOUR	CHAMBRE	CUISINE	SDB	SDB/WC	WC	CELIER
F1 : 1 SdB/WC	2 x M30 ou 1 x M45		GBP C5	GBP B5	GBP B5		GBP T
F1 : 1 SdB / 1 WC	2 x M30 ou 1 x M45		GBP C5	GBP B5		GBP W	GBP T
F2 : 1 SdB/WC	M 30	M 45	GBP C7	GBP B5	GBP B5		GBP T
F2 : 1 SdB / 1 WC	M 30	M 45	GBP C5	GBP B5		GBP W	GBP T
F3 : 1 SdB/WC	M 30 + M 45	M 45	GBP C7	GBP B6	GBP B6		GBP T
F3 : 1 SdB / 1 WC	M 45	M 30	GBP C7	GBP B5		GBP W	GBP T
F4 : 1 SdB / 1 WC	2 x M 30	M 45	GBP C8	GBP B5		GBP W	GBP T
F5 : 1 SdB / 1 WC	2 x M30	M 45	GBP C8	GBP B6		GBP W	GBP T
F6 : 2 SdB / 1 WC	2 x M 45	M 45	GBP C6	GBP B6		GBP W	GBP T
F7 et + : 2 SdB / 1 WC	2 x M 45	M 45	GBP C8	GBP B6		GBP W	GBP T

* Toute entrée d'air (dont le module est spécifié dans le tableau ci-dessus) peut-être une entrée d'air fixe ou une entrée d'air autoréglable.

CONFIGURATION DU SYSTÈME MATRYS TYPE B

(Extrait Avis Technique MATRYS 14.5/16-2223_V3 - Annexe A.4 - Tableau 16 - p. 35)

	Entrées d'air		Grilles d'extraction				
	SÉJOUR	CHAMBRE	CUISINE	SDB	SDB/WC	WC	CELIER
F1 : 1 SdB / WC*	2 x EH.. 4-32 ou 1 x M45		GBP C5	GBP B5	GBP B5		GBP T
F1 : 1 SdB / 1 WC*	2 x EH.. 4-32 ou 1 x M45		GBP C5	GBP B5		GBP W	GBP T
F2 : 1 SdB / WC	EH.. 4-32	EH.. 4-32	GBP C6	GBP B5	GBP B5		GBP T
F2 : 1 SdB / 1 WC	EH.. 4-32	EH.. 4-32	GBP C5	GBP B5		GBP W	GBP T
F3 : 1 SdB / WC	2 x EH.. 4-32	EH.. 4-32	GBP C7	GBP B5	GBP B5		GBP T
F3 : 1 SdB / 1 WC	EH.. 4-32	EH.. 4-32	GBP C6	GBP B5		GBP W	GBP T
F4 : 1 SdB / 1 WC	EH.. 4-32	EH.. 4-32	GBP C7	GBP B5		GBP W	GBP T
F5 : 1 SdB / 1 WC	2 x EH.. 4-32	EH.. 4-32	GBP C7	GBP B5		GBP W	GBP T
F6 : 2 SdB / 1 WC	2 x EH.. 4-32	EH.. 4-32	GBP C7	GBP B5		GBP W	GBP T
F7 et + : 2 SdB / 1 WC	2 x EH.. 4-32	EH.. 4-32	GBP C7	GBP B5		GBP W	GBP T

Dans le cas, d'une SbB supplémentaire prévoir une GBP B5. Pour des WC multiples prévoir une GBP W.
* Pour les logements de type F1, l'entrée d'air de module 45 peut être une entrée d'air fixe ou une entrée d'air autoréglable

LES CARACTÉRISTIQUES PRODUITS

ENTRÉES D'AIR

MADE IN FRANCE

Référence		Hygro A				Hygro B			
		Autoréglable		Fixe		Orientable	Coffret de volet roulant	Acoustique	Murale
		EA30	EA45	EFL 30 EFL 45	EFT² 30 EFT² 45	EHO² 4-32	EHV² 4-32	EHA² 4-32	EHT² 4-32
INSTALLATION									
Mortaises et réservations - avec accessoires	mm	2x(160x16) 2x(160x12)		2x(160 x12)	Ø 100 Ø 125	2x(160x12)	(250x20)	2x(160x12)	Ø100 Ø125
AÉRAULIQUE									
Débit mini - maxi (sous 20 Pa)		30	45	30 45	30 45	x	x	x	x
Débit mini - maxi (sous 10 Pa)		x	x	x	x	4-32	4-32	4-32	4-32
ACOUSTIQUE									
Caractéristiques minimales	dB (A)	37	36	39	38	33	33	37	38
CARACTÉRISTIQUES									
Poids	g	160	160	180	489	147	156	168	489
Matière		ABS							
Couleur standard		Blanc							
Couleur personnalisable sur demande +/		✔	✔	✔	x	✔	✔	✔	x
ENTRETIEN									
Fréquence		Au moins 1 fois par an							
ACCESSOIRES		DES SOLUTIONS ESTHÉTIQUES - ACOUSTIQUES - AÉRAULIQUES							
Auvent standard (Blanc ou +/)	Ref	AS	AS	AS	ATM2 ATM2 VI	AS	x	AS	ATM2 ATM2 VI
Auvent autorégulant	Ref	x	x	AAR	x	AAR	x	AAR	x
Auvent pare pluie (Blanc ou +/)	Ref	APP	APP	APP	x	APP	x	APP	x
Auvent extra plat (Blanc ou +/)	Ref	AEP	AEP	AEP	x	AEP	x	AEP	x
Auvent acoustique	Ref	AAA	AAA	AAA	x	AAA	x	AAA	
Entretoise	Ref	E-EA	E-EA	x	x	x	x	E_EHA²	x
Manchon d'étanchéité	Ref	x	x	x	x	x	M_EHV²	x	x
Joint d'étanchéité	Ref	x	x	x	x	x	J_EHV²	x	x
Mousse acoustique	Ref	x	x	x	x	x	x	x	MA_EHT²
Atténuation	dB (A)	x	x	x	x	x	x	x	Ø 100 43 / Ø 125 48
EHA² + E-EHA² + AS	dB (A)	x	x	x	x	x	x	39	x
EHA² + E-EHA² + AAA	Ref	x	x	41	x	x	x	41	x
EHT²/EFT² + ATM2/ATM2 VI	dB (A)	x	x	x	38	x	x	x	38
EHT²/EFT² + MA_... Ø 100 + ATM2/ATM2 VI	dB (A)	x	x	x	43	x	x	x	43
EHT²/EFT² + MA_... Ø 125 + ATM2/ATM2 VI	dB (A)	x	x	x	48	x	x	x	48

Caractéristiques hygroaérauliques des entrées d'air hygroréglables sous 10 Pa				
Types d'entrée d'air	**Qmini (m³/h)**	**Qmaxi (m³/h)**	**HRmini (%)**	**HRmaxi (%)**
EH..4-32	4	32	46	61

(Extrait Avis Technique MATRYS 14.5/16-2223_V3 - Tableau 2 - Page 11)

EA (Entrée d'air Autoréglable)

cf. Fiche produit p.146

Dimensions

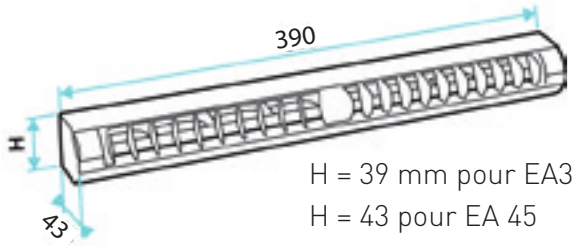

H = 39 mm pour EA30
H = 43 pour EA 45
Entraxe de fixation : 370 mm

Mortaises

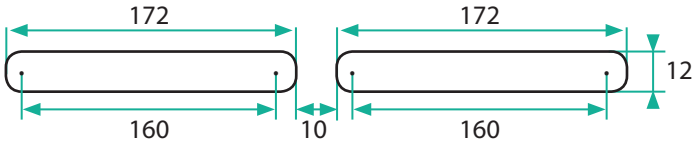

EHO² (Entrée d'air Hygroréglable Orientable)

cf. Fiche produit p.140 et 141

Dimensions

Mortaises

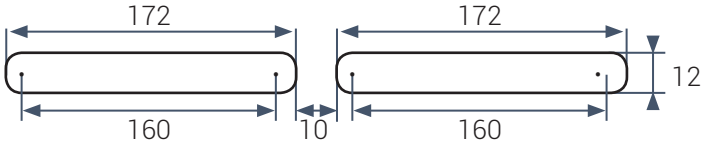

EHA² (Entrée d'air Hygroréglable Acoustique)

cf. Fiche produit p.138 et 139

Dimensions

Mortaises

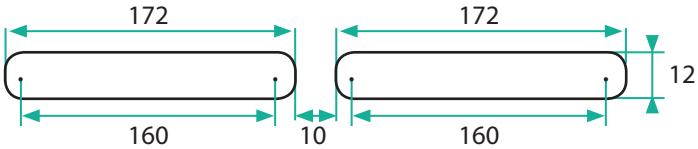

EHV² (Entrée d'air Hygroréglable Coffre de Volet Roulant)

cf. Fiche produit p.142 et 143

Dimensions

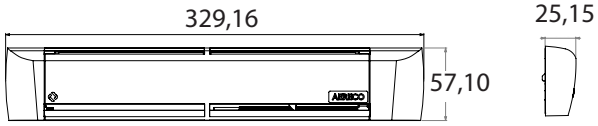

Mortaises

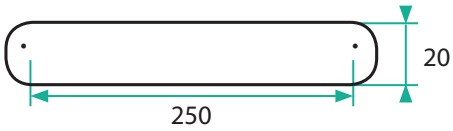

EHT²/EFT² (Entrée d'air Hygroréglable ou fixe murale)

cf. Fiche produit p.144, 145 et 150

Dimensions

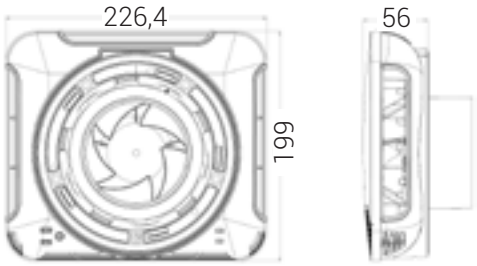

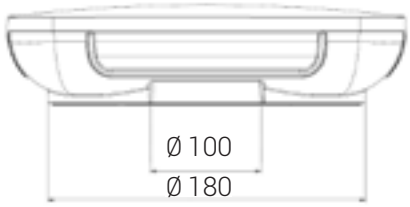

Mortaises

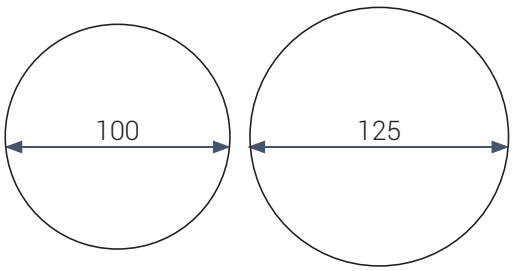

EFL (Entrée d'air Fixe Acoustique)

cf. Fiche produit p.151

Dimensions

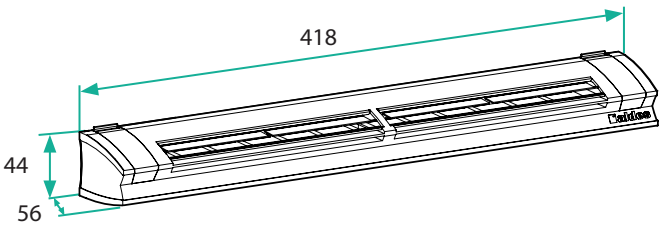

Mortaises

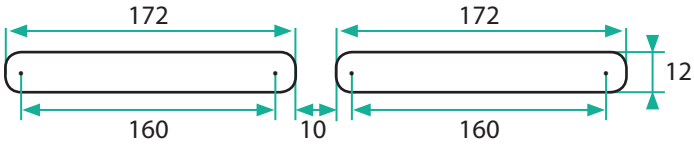

GRILLES D'EXTRACTION

MADE IN FRANCE

GBP

(cf. Fiche produit p.156 et 157)

Pour répondre aux besoins des différentes pièces du logement, le système MATRYS intègre différents types de grilles d'extraction :

- **Grilles d'extraction hygroréglables** (GBP B5 et B6 pour les SdB et GBP C5 à C8 pour les cuisines)
- **Grilles d'extraction à débit de pointe** (GBP W)
- **Grilles d'extraction à débit fixe** (GBP T)

Ces grilles d'extraction, spécifiquement conçues pour fonctionner en ventilation mécanique basse pression, ont une plage de pression de fonctionnement de [15 Pa ; 30 Pa].

Toutes nos GBP sont disponibles en version applique ou virole.

Dimensions en applique

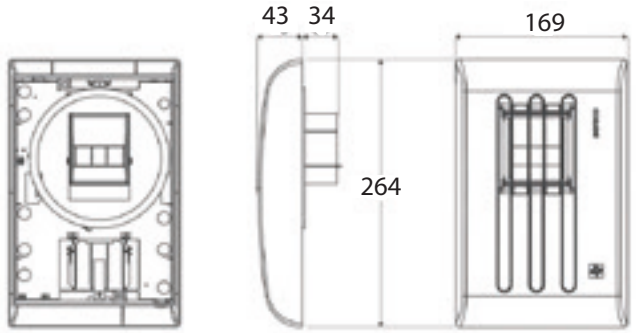

Montage : adaptation sur conduit

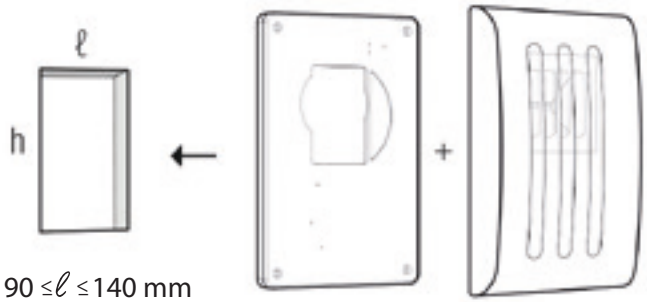

90 ≤ℓ ≤140 mm

150 ≤h ≤260 mm

PR / PRG

GBP

Dimensions en virole

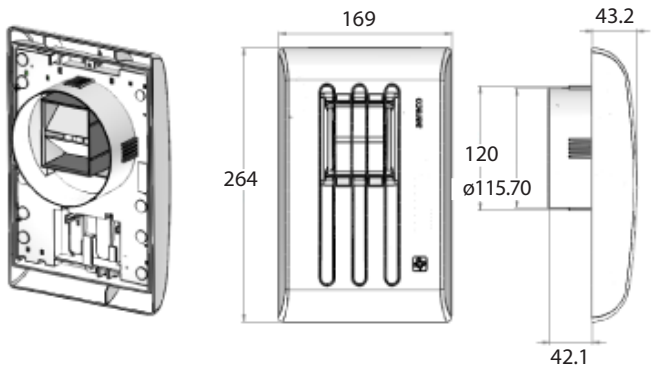

Accessoires indispensables

La platine de rénovation à vis (PR) ou à griffes (PRG)

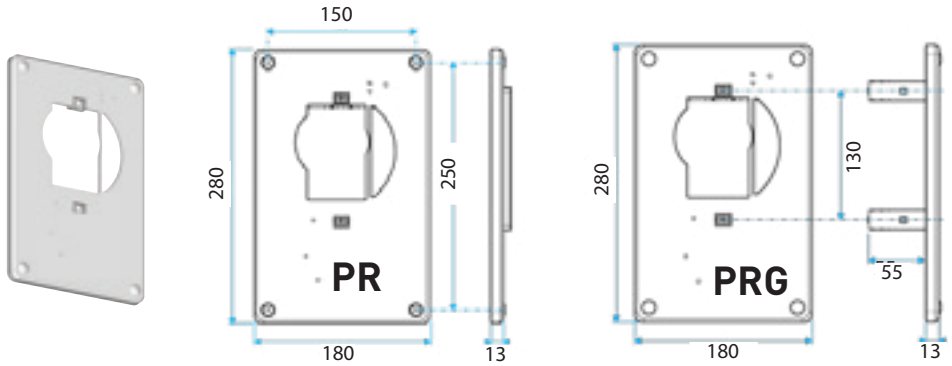

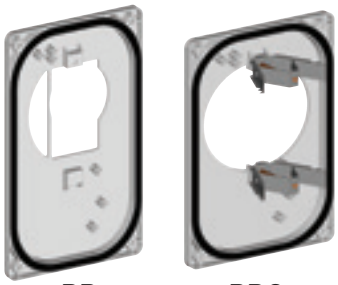

PR PRG

Une double fonctionnalité :

- Faciliter le remplacement de la grille sur les conduits de ventilation existants
- Assurer une étanchéité parfaite entre la GBP et le conduit existant

Caractéristiques

Référence		GBP C5	GBP C6	GBP C7	GBP C8	GBP B5	GBP B6	GBP W	GBP T
Installation									
Pièce de vie		CUISINE				SDB/WC	SDB	WC	CELIER
Aéraulique									
Hygroréglable - (H)		✔	✔	✔	✔	✔	✔	x	x
Débit temporisé actionné par cordelette - (C)		x	x	x	x	x	x	✔	x
Débit d'air sous 15 Pa	m³/h	10 - 40	10 - 40	12 - 42	15 - 45	10 - 40	26 - 56	10 - 30	15
Acoustique									
Bruit propre - à 60 % HR et à 26 Pa	dB (A)	≤ 25	≤ 25	≤ 25	≤ 25	≤ 25	≤ 25	≤ 27	≤ 25
Caractéristiques									
Poids	g	270	270	270	270	270	270	174	174
Matière		PS							
Couleur standard		Blanc RAL 9003							
Couleur personnalisable sur demande		...							

Caractéristiques hygroaérauliques des grilles d'extraction sous 15 Pa				
Types de grille	**Qmini (m³/h)**	**Qmaxi (m³/h)**	**HRmini (%)**	**HRmaxi (%)**
GBP B5	10	40	33	70
GBP B6	26	56	44	81
GBP C5	10	40	45	82
GBP C6	10	40	31	68
GBP C7	12	42	30	67
GBP C8	15	45	26	63
GBP W	10	-	-	-
GBP T	15	-	-	-

(Extrait Avis Technique MATRYS 14/16-2223_V3 – Tableau 6 – p.15)

LE CAISSON D'EXTRACTION MATRYS

MADE IN FRANCE

ErP C4 MICRO WATT+

Les ventilateurs MATRYS 700U, 1000U, 1500U, 2000U, 2500U, 3000U et 4000U, dont la pression de fonctionnement est réglable de 18 à 55 Pa, permettent de maintenir une dépression aux grilles d'extraction de 15 à 30 Pa.

Ces ventilateurs possèdent **deux modes de fonctionnement :**

- courbe plate,
- courbe montante.

Le réglage du mode de fonctionnement est effectué à l'installation conformément aux dispositions établies lors de l'étude dimensionnement.

Caisson avec le modem AldesConnect Pro en option

NOUVEAUTÉ

Facilité d'installation
Presse étoupe à l'extérieur, vis à tête hexagonale
Caissons démontables pour le passage dans les espaces réduits

Réglage intuitif
Interface simplifiée et ergonomique intégrée directement au caisson

Acoustique
Nouvelles performances acoustiques

Connectivité
Suivi et contrôle à distance du fonctionnement du caisson avec AldesConnect Pro (en option)

Nouvel accessoire
Socle anti vibratile « BigFoot »

RÉACTIVITÉ · CONNECTIVITÉ · SATISFACTION CLIENT

Raccordement aéraulique

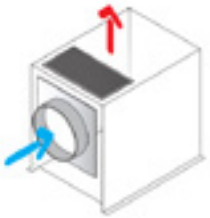

MATRYS700U

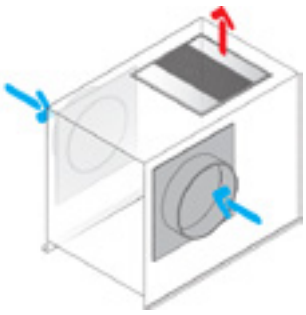

MATRYS1000U À 4000U

Caractéristiques

Référence		MATRYS 700 U	MATRYS 1000 U	MATRYS 1500 U	MATRYS 2000 U	MATRYS 2500 U	MATRYS 3000 U	MATRYS 4000 U
Installation								
Bâtiment d'habitation collective		Bâtiment d'habitation collective avec une toiture terrasse ou pente						
Type de conduit		**Conduit existant :** individuel et collectif (shunt, alsace...) **Conduit neuf :** shunt et circulaire						
Aéraulique								
Débit mini	m³/h	30	150	400	450	500	500	500
Débit maxi	m³/h	750	1050	1700	2200	2700	3200	4250
Électricité								
Alimentation	VAC	230 V~, 50-60 Hz						
Type de moteur		EC (commutation électronique)						
Puissance maximum sous 45 Pa	W	50	122	114	176	202	315	498
Intensité maximale	A	1,66	1,66	2,4	2,4	4,11	4,11	6,34
Caractéristiques								
Couleur		Gris anthracite et gris métal						
Matière (enveloppe)		Acier galvanisé						
Entretien								
Fréquence		Au moins 1 fois par an						
Options								
AldesConnect Pro		✔ sur demande						

Dimensions

Matrys (mm)	P	L	H	Ø aspi	Ø refoul	LT	HP	EA1	EA2	M1	M2	Y	Z1	Z2	ER1	ER2	S	Poids (kg)
700U	432	402	408	250	250	402	67	320	344	42	67	430	367	-	295	295	457	17
1000U	689	402	408	200	315	529	67	234	156	65	67	430	624	130	315	315	457	21
1500U	891	565	559	315	355	692	66	317	209	65	66	593	826	130	369	369	623	44
2000U	891	565	559	315	355	692	66	317	209	65	66	593	826	130	369	369	623	45
2500U	1007	637	659	355	400	762	60	385	232	64	60	665	942	170	425	425	695	57
3000U	1007	637	659	355	400	762	60	385	232	64	60	665	942	170	425	425	695	58
4000U	1057	714	747	400	500	827	58	439	256	58	58	742	992	190	427	427	772	70

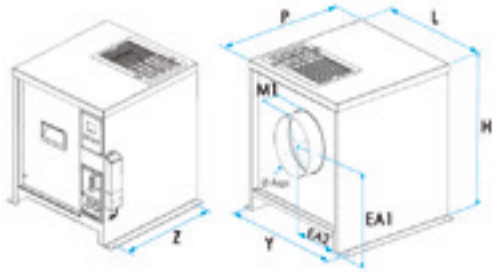

MATRYS 700U

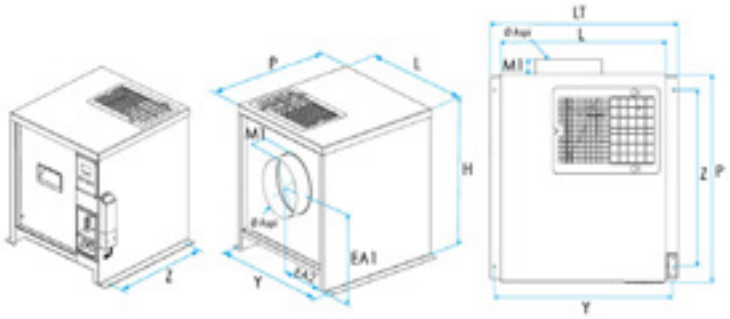

MATRYS 1000U à 4000U

PIEDS ISOLANTS (SUPPORT DE FIXATION DU CAISSON) ET BIGFOOT

Ces pieds permettent de désolidariser le caisson du bâti afin de réduire les vibrations transmises à ce dernier (exigence du DTU 68.3).

Ref Acthys	Désignation
PLOTS4E	Lot de 4 pieds isolants élastomères pour caisson MATRYS U*
PLOTS4AV_16	Lot de 4 pieds anti vibratile en caoutchouc pour caisson MATRYS 700U
PLOTS4AV_40	Lot de 4 pieds anti vibratile en caoutchouc pour caisson MATRYS 1000U
PLOTS4AV_60	Lot de 4 pieds anti vibratile en caoutchouc pour caisson MATRYS 1500U à 3000U
PLOTS4AV_100	Lot de 4 pieds anti vibratile en caoutchouc pour caisson MATRYS 4000U
BIGFOOT600	Kit de 2 socles anti vibratile 600 mm avec visserie
BIGFOOT1000	Kit de 2 socles anti vibratile 1000 mm avec visserie

** Ne convient pas au MATRYS4000U*

PLOTS4E

PLOTS4AV

NOUVEAUTÉ : BIGFOOT

- Kit de 2 socles anti vibratile pour nos caissons de ventilation MATRYS
- Rail-profil aluminium (40 x 20 mm) à jambages trapézoïdaux sertis dans la masse, conçu pour fixations M10
- Excellente répartition de la charge
- Garanti la non-perforation des étanchéités de toitures
- Livré avec visserie

CARACTÉRISTIQUES

Références Acthys	Hauteur (mm)	Longueur (mm)	Largeur (mm)	Poids 1 socle (kg)	Charge recommandée (kg)	Visserie	Compatibilité caisson
BIGFOOT600	95	600	200	6,39	300	2 vis de rail M10 x 30mm + 2 écrous + 2 rondelles	700U 1000U 1500U 2000U
BIGFOOT1000	95	1000	200	11,23	500		2500U 3000U 4000U

PIQUAGES ET BOUCHONS

Ref Acthys	Désignation
PIQUAGES	
P250M	Piquage diam. 250 pour caisson MATRYS U
P315M	Piquage diam. 315 pour caisson MATRYS U
P355M	Piquage diam. 355 pour caisson MATRYS U
P400M	Piquage diam. 400 pour caisson MATRYS U
P500M	Piquage diam. 500 pour caisson MATRYS U
BOUCHONS	
BOJ200	Bouchon mâle à joint diam. 200 galva
BOJ315	Bouchon mâle à joint diam. 315 galva
BOJ355	Bouchon mâle à joint diam. 355 galva
BOJ400	Bouchon mâle à joint diam. 400 galva

MANCHETTES SOUPLES

Permet de désolidariser le caisson du réseau de ventilation et d'éviter la transmission des vibrations

- Manchette souple M0 intégrant un raccord femelle rigide à chaque extrémité et un joint d'étanchéité.
- Emboîtements femelles étanches : direct sur le piquage du ventilateur, s'emboîte sur un accessoire côté seau (coude...).

Ref Acthys	Désignation
MSE200	Manchette souple étanche diam. 200
MSE250	Manchette souple étanche diam. 250
MSE315	Manchette souple étanche diam. 315
MSE355	Manchette souple étanche diam. 355
MSE400	Manchette souple étanche diam. 400
MSE500	Manchette souple étanche diam. 500

ALDESCONNECT PRO

Suivez votre parc installé, agissez rapidement & pérennisez vos installations !

Fini les pannes de dysfonctionnements non détectées et les sinistres associés !
Désormais, suivez à distance le bon fonctionnement de votre parc installé avec AldesConnect Pro.

COMMENT CA MARCHE EN 3 ÉTAPES

1. **Flashez le QR code**
   Flashez le QR code situé sur le modem ou connectez-vous sur www.aldesconnectpro.fr

2. **Géolocalisez le caisson**
   Via la plateforme, géolocalisez le caisson et attribuez-le de manière sécurisée au gestionnaire de service

3. **Créez votre compte**
   Créez votre compte en ligne pour suivre votre parc, modifiez les paramètres, ajoutez ou supprimez des caissons

LES PANNES ET DYSFONCTIONNEMENTS QUI VOUS FERONT GAGNER DU TEMPS

- Moteur débranché ou bloqué
- Consigne de pression non atteinte
- Capteur de pression défectueux
- Moteur feu (C4) actif
- Pression insuffisante

LES AVANTAGES DE LA SOLUTION

Solution clé en main avec boitier connecté

IP44, anti-UV, aimanté pour faciliter l'installation sur le caisson et prêt à être raccordé.

Détecte les pannes de dysfonctionnement

Alerte immédiate par email & sms en cas de :

- Moteur débranché ou bloqué
- Consigne de pression non atteinte
- Capteur de pression défectueux
- Mode feu (C4) actif
- Pression insuffisante...

Assure la bonne installation des équipements et leur suivi

Les données suivantes sont disponibles toutes les heures :

- Pression
- Débit d'air
- Vitesse de rotation
- Puissance électrique consommée estimée

Garantie de service

Sur les remontées de données via le réseau Sigfox (couverture France entière*).

*Vérifiez la couverture réseau directement sur : https://www.sigfox.com/en/coverage

Facilite les interventions de maintenance

Les informations, transmises immédiatement par email, permettent de déclencher une opération de maintenance rapide.

Dimensions	Boitier : 160 x 50 x 30 mm
Poids	115 g
Protocole de communication	UNB (Ultra Narrow Band) de Sigfox
Alimentation	Via le caisson Matrys
Température de fonctionnement	-20°C + 50°C
Utilisation	Intérieur / Extérieur
Fréquences d'affichage des mesures	Toutes les heures
Condition de déclenchement de l'alerte	Moteur débranché ou bloqué, consigne de pression non atteinte, capteur de pression défectueux, mode feu (C4) actif, pression insuffisante,...
Réactivité des alertes	Instantanées
Indices de protection	IP 44

N'hésitez plus & retrouvez-nous sur
www.aldesconectpro.fr