Rain protection for VBP fans

Installation Instructions

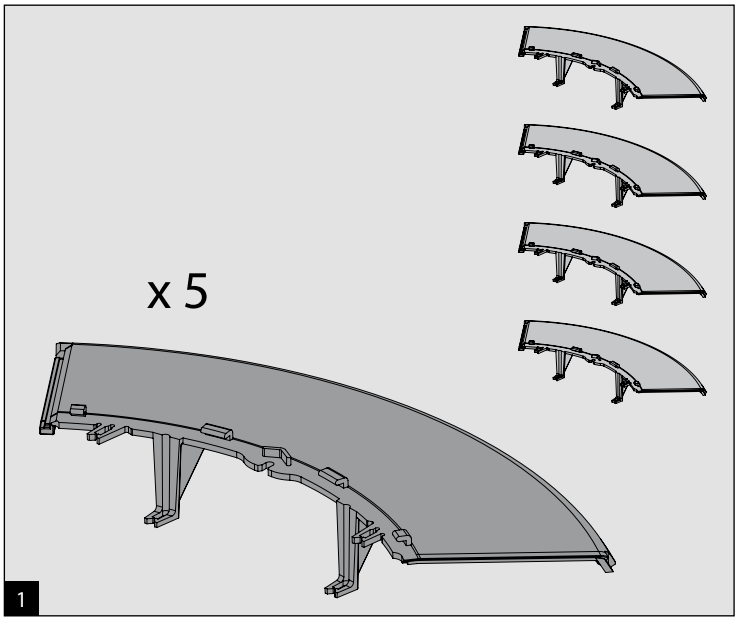

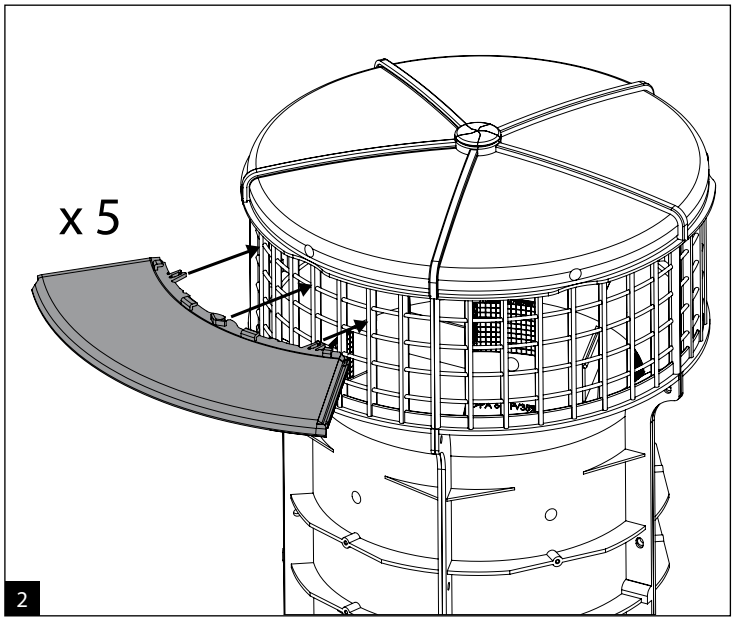

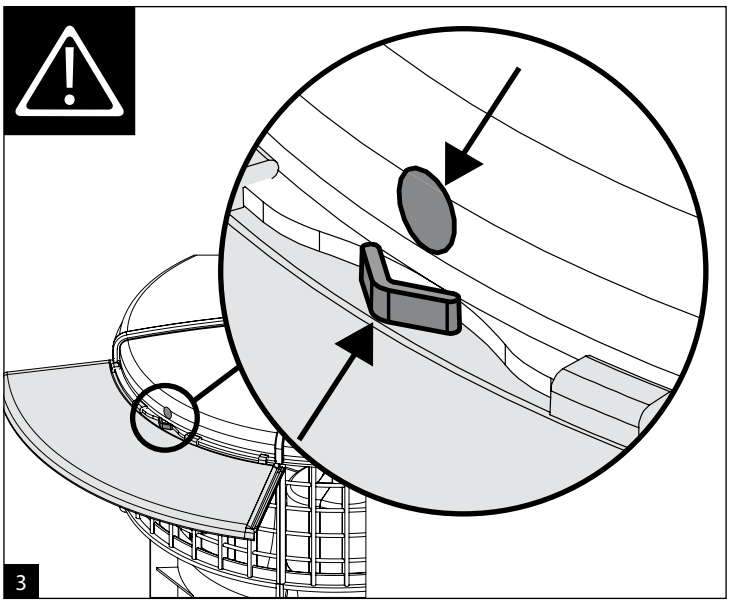

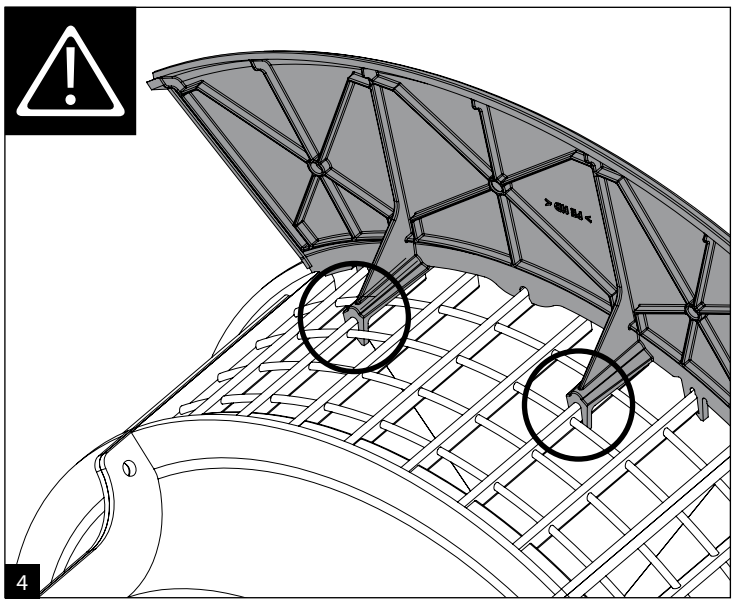

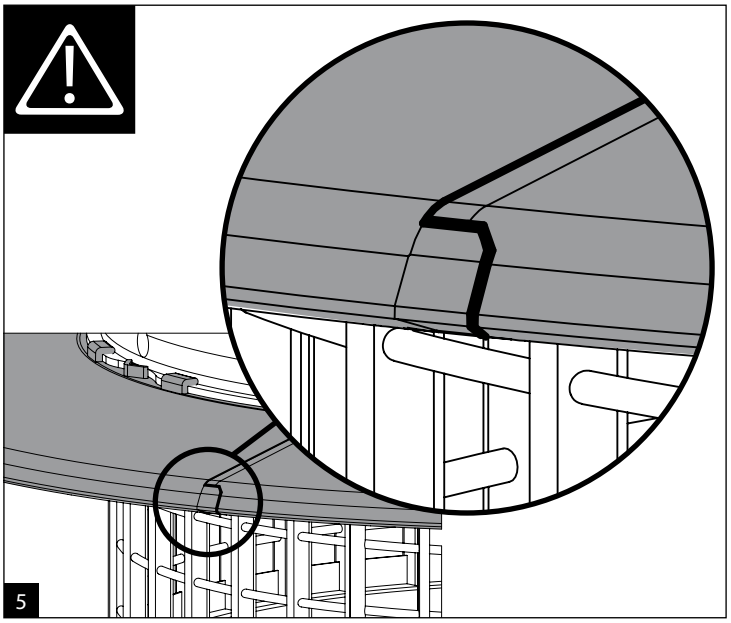

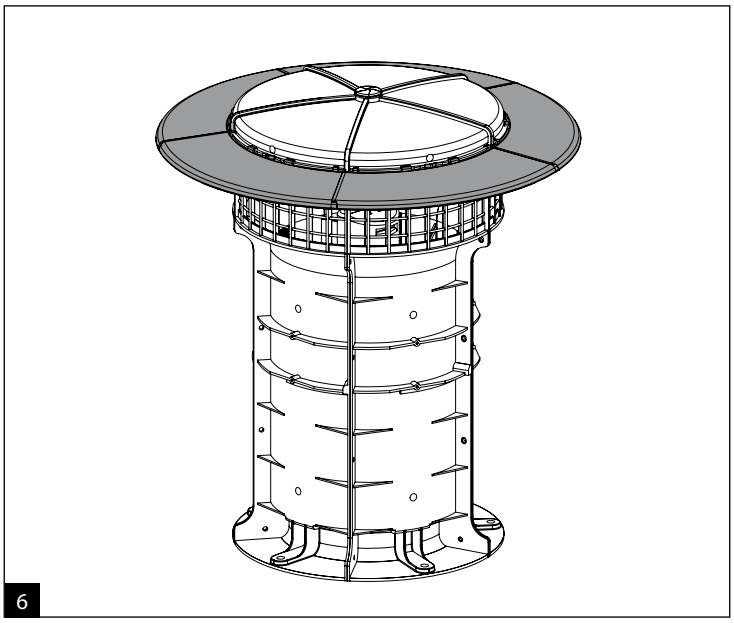

D4334_B

Aereco S.A. - 62 rue de Lamirault - COLLEGIEN - 77 615 Marne la Vallée cédex 3 -FRANCE
www.aereco.com

AERECO