AERECO

VB21116
VB21124

VBP+ C4 / H800 C4

GB - Coupling part fixation
FR - Fixation de l'accouplement

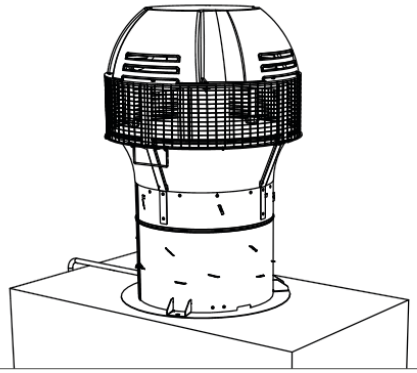

ENGLISH

- The manufacturer and the distributor decline any responsibility in the event of a non conformity use of the product.
- In the event of non respect of these recommendations, the protection of the product can be compromised.

FRANÇAIS

- Fabricants et distributeurs declinent toute responsabilité en cas d'utilisation non conforme du produit.
- La protection de ce produit peut être compromise si le produit est utilisé d'une autre manière que celle spécifiée dans cette notice.

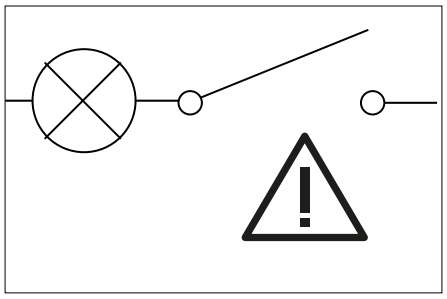

1. Before any intervention, cut off the fan supply.

1. Avant d'intervenir, débrancher l'alimentation du ventilateur.

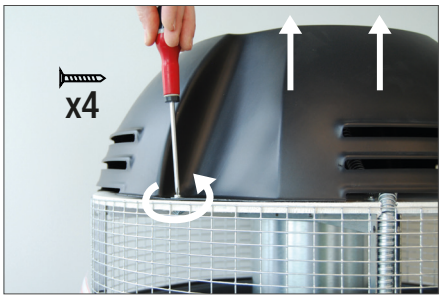

2. Remove the 4 screws and the top cover of the VBP+ C4 / H800 C4.

2. Enlever les 4 vis et le chapeau du VBP+ C4 / H800 C4.

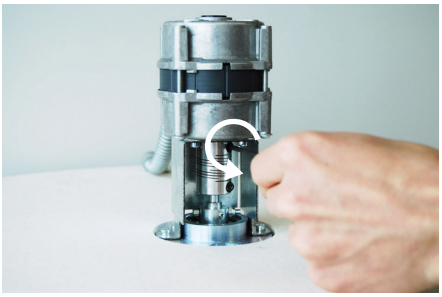

3. Loosen the upper screw of the coupling part.

3. Desserrer la vis supérieure de l'accouplement.

ENGLISH

FRANÇAIS

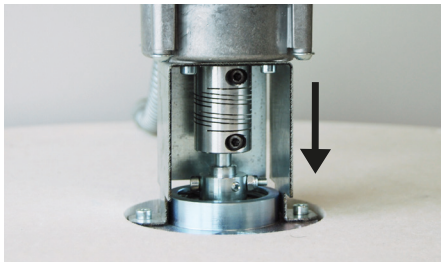

4. Lower the coupling part.

4. Faire descendre l'accouplement.

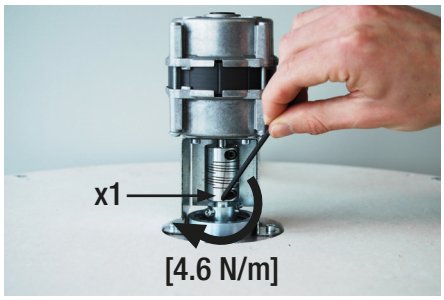

5. Tighten the lower screw of the coupling to a torque setting of 4.6 N/m.

5. Serrer la vis inférieure de l'accouplement à un couple de 4.6 N/m.

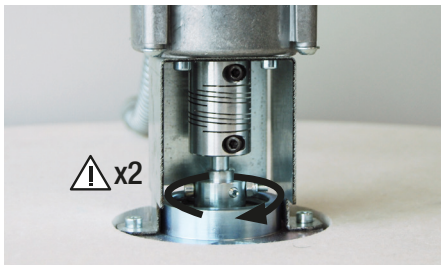

6. Rotate the bottom shaft over two turns.

6. Faire tourner l'arbre du bas sur deux tours.

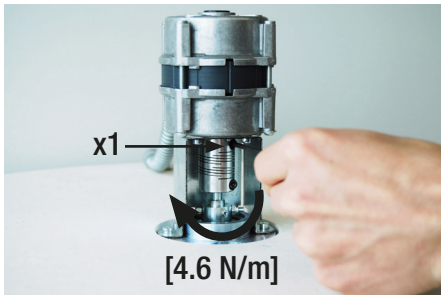

7. Tighten the upper screw of the coupling to a torque setting of 4.6 N/m.

7. Serrer la vis supérieure de l'accouplement avec un couple de 4.6 N/m.

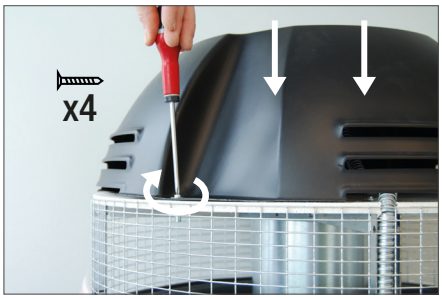

8. Replace the cap and the 4 fixing screws.

8. Remettre le chapeau et les 4 vis de fixation.

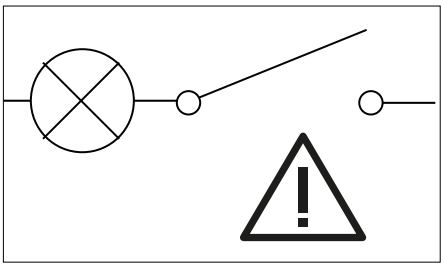

9. Engage the circuit breaker in order to supply the fan and check its operation.

9. Enclencher le disjoncteur afin d'alimenter le ventilateur et vérifier son fonctionnement.